РЪКОВОДСТВО ЗА УПОТРЕБА – БГ

IN 11115 Масажен стол inSPORTline Dugles

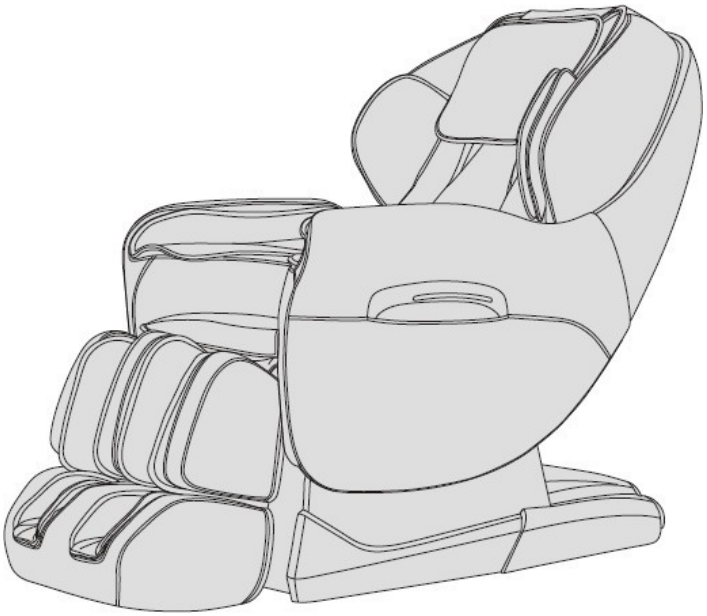

СЪДЪРЖАНИЕ

ПОДДРЪЖКА И МЕРКИ ЗА БЕЗОПАСНОСТ....3
ОПИСАНИЕ НА ЧАСТИТЕ....5
ФУНКЦИИ....5
УПРАВЛЕНИЕ....6
МОНТИРАНЕ....10
СПЕЦИФИКАЦИЯ....17
СРОКОВЕ И УСЛОВИЯ ЗА ГАРАНЦИЯ, ГАРАНЦИОННИ ИСКАНИЯ....18

Благодарим Ви за закупуването на този продукт. Прочетете ръководството внимателно, за да работите с устройството правилно. Спазвайте всички предпазни мерки за безопасност. Запазете ръководството за бъдещи препоръки.
ЗАБЕЛЕЖКА: Нашата компания си запазва правото да променя дизайна или параметрите на продукта без предварително предупреждение. Цветът на продукта зависи от модела на стола.

БЕЗОПАСНОСТ И ПОДДРЪЖКА

ВАЖНИ ПРЕДУПРЕЖДЕНИЯ ЗА БЕЗОПАСНОСТ

- Дръжте децата далеч от подвижните части на продукта.
- Използвайте добре заземен захранващ кабел и контакт.
- След като преустановите употребата на продукта, преди да започнете да почиствате, издърпайте щепсела, за да се избегне повреда на кабелите.
- Използвайте този продукт само в съответствие с инструкциите, предоставени в този наръчник.
- Не използвайте аксесоари, които не са препоръчани от производителя.
- Не използвайте продукта навън.
- Прочетете внимателно инструкциите в това ръководство преди първата употреба.
- Не използвайте продукта по начини, които не са описани в ръководството.
- Препоръчва се да използвате продукта не повече от 20 минути.
- Не използвайте продукта, ако кожата е повредена.
- Не използвайте продукта, ако друг покривен материал е бил повреден по някакъв начин.
- Не използвайте продукта, ако вентилацията е покрита или блокирана.
- Не изпускайте никакви предмети върху продукта.
- Не заспивайте, докато използвате този продукт.
- Не използвайте продукта след консумация на алкохол, наркотици.
- Не използвайте продукта веднага след хранене (1 час).
- Уверете се, че масажът не е прекалено интензивен, за да избегнете нараняване.
- Поставете го на равна, чиста и суха повърхност. Спазвайте безопасното разстояние около устройството (мин. 0,6 м).
- Товароносимост: 120 кг

ПОСТАВЯНЕ

- Не използвайте продукта на места с висока температура и влажност, като например бани.
- Не използвайте продукта директно след резки промени в температурата.
- Не използвайте продукта в прашна или друга неблагоприятна среда.
- Трябва да има достатъчно свободно пространство около продукта, за да се осигури добра вентилация.

ХОРА, КОИТО НЕ СА ПОДХОДЯЩИ ДА ИЗПОЛЗВАТ ТОЗИ ПРОДУКТ

- Хората, страдащи от остеопороза
- Хората, страдащи от сърдечно заболяване, хора, с електронни импланти.
- Хората с температура
- Бременни жени или жени в цикъл
- Хората, които се възстановяват след прекарано злокачествено заболяване
- Хора с кожни проблеми
- Деца под 14 години или хора с намалена умствена способност
- Хората, които се чувстват неразположени
- Хора, чиито тела са мокри (след душ, упражнения и др.)
- Хората, страдащи от сърдечно заболяване, хора, с електронни импланти
- Хората с температура
- Бременни жени или жени в цикъл
- Хората, които се възстановяват от злокачествено заболяване
- Хора с кожни проблеми

- Деца под 14 години или хора с намалена умствена способност
- Хората, които се чувстват неразположени или им е поръчано да почиват от техния физик
- Хора, чиито тела са мокри (след душ, упражнения и др.)

• Повърхността на продукта е загрята, следователно хората, които са чувствителни към топлината, трябва да внимават, когато използват продукта.

БЕЗОПАСНОСТ

• Уверете се, че използваното напрежение отговаря на спецификациите на продукта.

• Не дърпайте щепсела с влажни ръце.

• Уверете се, че вътре в продукта не попада течност, в противен случай можете да пострадате от токов удар или да повредите продукта.

• Не повреждайте кабелите и не променяйте веригата на продукта.

• Не използвайте мокра кърпа за почистване на електрическите части, като превключвателя или щепсела.

• Ако продуктът не работи правилно, спрете да използвате и незабавно да се консултирате с вашия доставчик.

• Ако започнете да се чувствате неразположени, докато използвате продукта, спрете незабавно употребата му и се консултирайте с вашия

ПОДДРЪЖКА

• Поддръжката на този продукт трябва да се извършва от квалифициран техник. Не разглобявайте и не се опитвайте сами да поддържате продукта.

• Не забравяйте да изключите захранването, след като сте готови да използвате продукта.

• Не използвайте продукта, ако щепселът не е добре сглобен.

• Съхранявайте продукта в суха и среда без прах.

• Не съхранявайте продукта при високи температури или в близост до източници на огън. Избягвайте дългосрочното излагане на слънчева светлина.

• Ако захранващият кабел е повреден, той трябва да бъде заменен от производителя, сервиза или друг квалифициран специалист, за да се избегне опасност.

• Почистете продукта със суха кърпа. Не използвайте разтворители, бензол или продукти на базата на алкохол.

• Механичните компоненти на този продукт са проектирани така, че да не се нуждаят от специална поддръжка.

• Уверете се, че продуктът няма да влезе в контакт с остри предмети.

• Не търкаляйте и не дърпайте продукта върху неравна основа. Трябва да се повдигне преди преместване.

• Използвайте продукта периодично. Не го използвайте непрекъснато прекалено дълго.

ДРУГИ ЗАБЕЛЕЖКИ

• Естествено е двигателят да издава звук по време на употреба.

• Ако столът не работи, уверете се, че щепселът е включен в контакта и че той е изправен.

• Ако максималното време на продължителна употреба приключи, продуктът автоматично ще се изключи. Ако продуктът работи непрекъснато прекалено дълго, температурата при неизправност ще го изключи автоматично. Можете да го използвате отново след час.

ОПИСАНИЕ НА ЧАСТИТЕ

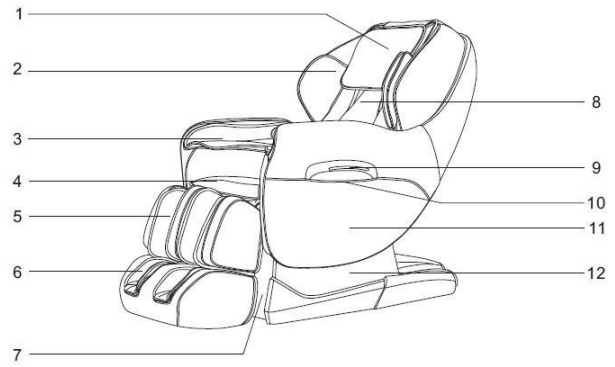

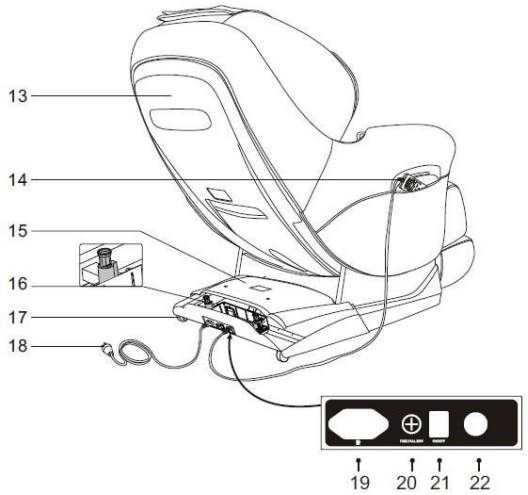

1. Подложка за главата	13. Заден капак
2. Въздушната възглавница за рамената	14. Ръчно управление
3. Въздушна вузглавница за ръцете	15. Капак на мотора
4. възглавница на седалката	16. Предпазител
5. Облегалка за прасците	17. Транспортни колела
6. Платформа за ходилата	18. Захранващ кабел
7. Уплътнение	19. Захранващ вход
8. Облегалка за гръб	20. Предпазител
9. LED подсветка	21. Превключвател на захранването
10. Джоб за дистанционно	22. Контакт за ръчно управление
11. Облегалка за рамена	
12. Страничен капак	

ФУНКЦИИ

• Продуктът е с вертикално подвижни масажни глави с 4 масажни колела.

• Видове масаж: шиацу, акупресура.

• Автоматично разпознаване разположението на раменете.

• Автоматични масажни функции (общо 6): облекчаване на болката, комфорт, лекота, интензивен масаж, масаж на горната част на тялото, масаж на долната част на тялото.

• Функции за памет M1 и M2.

• Ръчен масаж на горната част на тялото с 3 настройки: фиксирана точка, частичен и цялостен масаж (5 регулируеми скорости, които са налични). В режимите на акупресура и шиацу, разстоянието между двете масажни глави може да се регулира на три нива - широк, среден и тесен. По време на фиксирана точка и частичен масаж масажните глави могат да се движат нагоре и надолу, за да се намери оптималната позиция.

• Масаж с въздушно налягане с 3 настройки: масаж на цялото тяло, масаж на горните крайници (4 въздушни възглавници за ръце, 8 въздушни възглавници за предмишници), масаж на долните крайници (16 въздушни възглавници).

• Стойката за крачета има масажни ролки за масаж на краката ви, два чифта масажни точки за ротационен масаж в корена на пръстите на краката и масажна функция за изглаждане на кожата в петата и архареята.

• Функция за обратно загряване: въглеродни влакна с инфрачервен източник на топлина. Декоративна LED светлина върху подлакътниците.

• Облегалките за прасеца могат да се разширяват.

• Специалният дизайн на облегалката позволява на стола да се плъзга по стената и да спести колкото е възможно повече място.

• Регулируемата облегалка за прасеца, регулируема облегалка за гърба и автоматичната функция на облегалката.

• L-образният дизайн следва извивките на тялото за максимално освобождаване на напрежението.

ДИСТАНЦИОННО

Дистанционно управление (СНИМКАТА Е САМО ЗА ИЛЮСТРАЦИЯ)

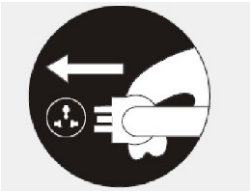 Включете захранващия кабел	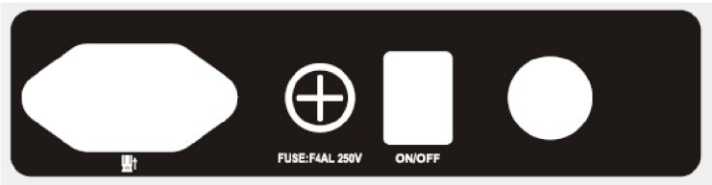 Място ON/OFF захранващ превключвател

1. ЗАПОЧНЕТЕ МАСАЖА

1) След включване на захранването столът ще се отклони автоматично и ще започне масажа.

2) Изчакайте до завършване на автоматичното откриване на раменете и точките за акупресура.

3) Положението на масажните глави може да се регулира с бутоните „НАГОРЕ“ и „НАДОЛУ“. В областта на раменете има 10 нива на регулиране. Масажът ще започне автоматично 10 секунди след като приключите с настройката на масажната глава.

Бутон	**Функция**	**Дисплей**
	Настройте масажните глави.	

.

4) Изберете функция за масаж. Можете да използвате функцията за памет.
Натиснете “Upperbody / M1” или “Lowerbody / M2” за 3 секунди, за да влезете в последния запаметен режим за масаж.

Функция	**Бутон**	**Дисплей**
Запаметен масаж		Памет
		Памет

Автоматични режими

Функция	Бутон	Описание	Показа ние
Автоматичен режим	Ache relieve	Акупресура, ефективно облекчава болката	Auto F1
	Comfort	Масаж за релакс на мускулите	Auto F2
	Demo Relax	Масаж за стимулиране на кръвообращението	Auto F3
	Demo Relax	Масаж на цялото тяло (натиснете бутона за 2 секунди, за да регулирате скоростта)	Auto F4
	Upper body/M1	Масаж на горната половина на тялото	Auto F5
	Lower body/M2	Масаж на долната половина на тялотот	Auto F6

Масаж на горната част на тялотот

Функция	Бутон	Настройка на масажните глави	Показание
Техника		Скорост и ширина на зоната за масаж	
		Скорост	
		Скорост и ширина на зоната за масаж	
		Скорост	
		Скорост и ширина на зоната за масаж	
Скорост	Speed	3 нива на настройка	Speed
Ширина	Width	3 нива на настройка	Width
Функция	**Бутон**	**Описание**	**Показание**
	Back Stretch	Масаж с фиксирани точки (акупресура)	H0

Настройка на подложката за гръб	Back Stretch	Масаж на малка част от гърба (частичен)		H1
	Back Stretch	Масаж на целия гръб		H2
	Back Stretch	Масаж на горна част		H3
	Back Stretch	Масаж на долна част		H4
		Точков масаж (при фиксирани точки и частични режими, може да настроите позицията)	Масажни глави нагоре	
			Масажни глави надолу	

Въздушен масаж

Функция	Бутон	Описание	Показание
Режим на въздушен масаж	Air pressure	Три режима на въздушен масаж	Arm Feet
Интензивност	Air Intensity	3 нива на настройка	Arm Feet

Функции за ръчна настройка

Функция	Button	Description	Display
Масажни валове		Масаж на ходила и пети, 3 нива на скорост	
Heating	Heater	Загряващ масаж на гърба, креслото загрява, 3 минути след натискане на бутона	

Други ръчни функции

Функция	Бутон	Описание
Настройка на подложката за прасци		Натиснете бутона за да може плавно даповдигнете подложката. След това престанете да натискате бутона.
		Натиснете бутона за да може плавно да спуснете подложката. След това престанете да натискате бутона.
Накла няне на опората за гръб		Натиснете бутона за да може плавно да повдигнете подложката за гръб. След това престанете да натискате бутона.
		Натиснете бутона за да може плавно да смъкнете подложката за гръб. След това престанете да натискате бутона.
Автомати чен режим на наклон		Натиснете бутона, за да преминете в автоматичен режим.

2. ПРЕКРАТЯВАНЕ НА МАСАЖА / ИЗКЛЮЧВАНЕ НА КРЕСЛОТО

1) Ако натиснете бутона за захранване по време на масаж, всички функции за масаж ще спрат веднага. Облегалката и облегалката за краката автоматично ще се върнат в положението им по подразбиране. Междувременно можете да настроите функцията на паметта.

   Масажът автоматично ще приключи, след като изтече препоръчителното време. Всички масажни функции ще спрат. Междувременно можете да зададете функцията за памет. Облегалката и облегалката за краката няма да се върнат в позицията по подразбиране.

2) Функция памет: След като столът се изключи, на ръчното управление ще се появи “Memory”, напомняйки на потребителя, че могат да съхраняват настройките за бъдещ масаж. Натиснете „M1“ или „M2“, за да запазите данните.

3) Изключете.

Позиция ON/OFF превключвател на захранването	Изключете от контакта

МОНТИРАНЕ

ЗАБЕЛЕЖКА!

	Не поставайте никакви неща в кутията за захранване. Механизмът за наклон няма да работи.

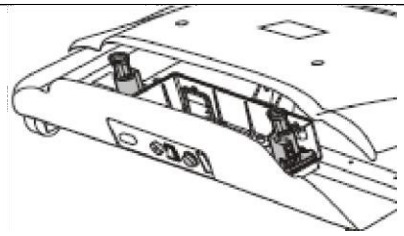	

1. Монтиране на подложката за гръб

Забележка! Демонтирайте подложката за гръб, ако се наложи.

- След разопаковане, повдигнете подложката за прасци (Фиг.1).
- Извадете задната възглавница (забележете: уверете се, че проводникът за затопляне е изключен от контакта преди да извадите възглавницата). (Фиг.2)

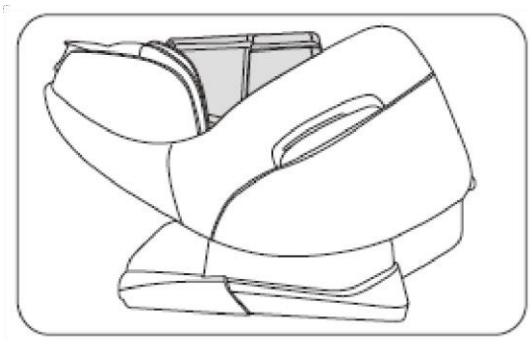	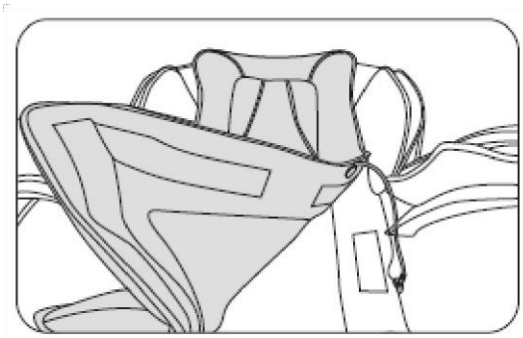
Фиг. 1	Фиг. 2

- Разкопчайте задната възглавница и поставете кърпата върху горната част на стола (забележете: уверете се, че платът не се замърсява или поврежда). (Фиг.3)
- Опорите за прасците имат слот механизъм за по-лесно сглобяване / разглобяване (Фиг.4).

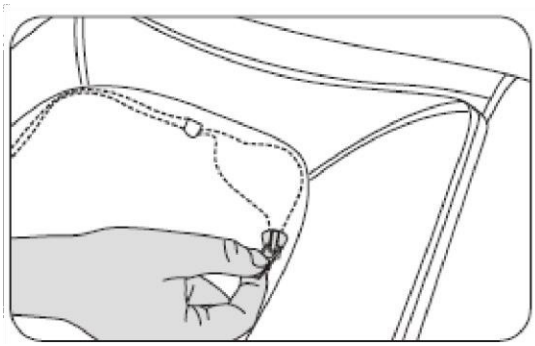	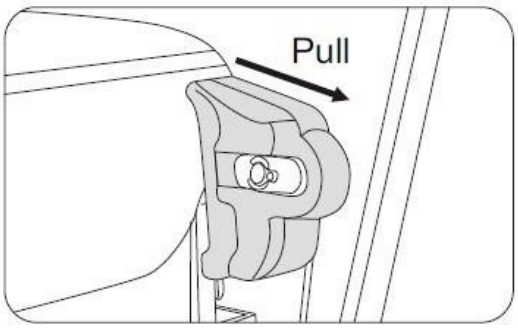
Фиг.3	Фиг. 4

- Отвийте 4 болта от предното табло (не отвивайте долните 4 винта).(Фиг.5)
- Отворете предното табло, разглобете съединението на въздушната тръба и изключете захранващия кабел на съответния подлакътник (Фиг.6).

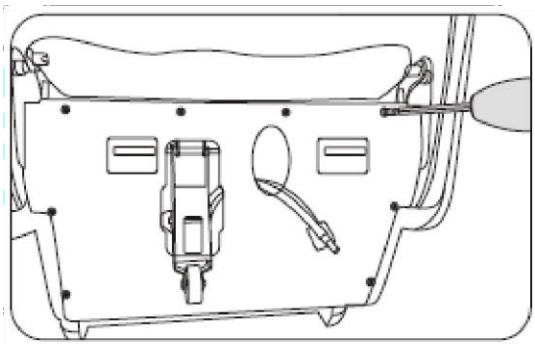	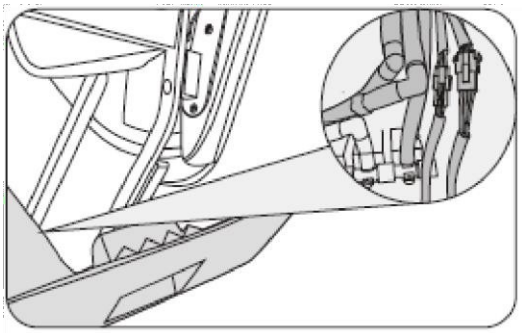
Фиг. 5	Фиг. 6

- Развийте винтовете от предната страна на подлакътника (фиг. 7,8).

  Забележка: Винтовете са от вътрешната страна. Внимавайте да не загубите пластмасовите капачки.

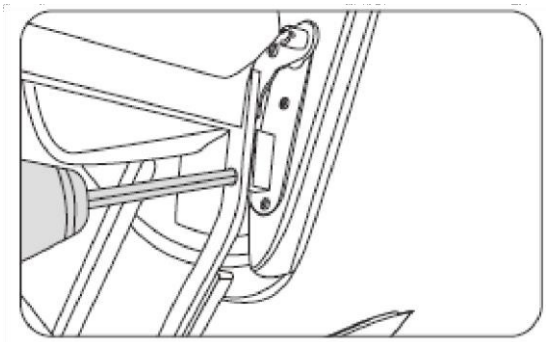	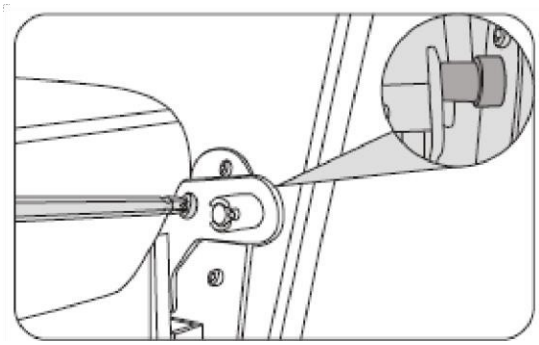
Фиг.7	Фиг. 8

- Развийте винтовете от задната страна на подлакътника (фиг.9).
- Вдигнете леко предния край на подлакътника нагоре и издърпайте катарамата (Фиг.10)

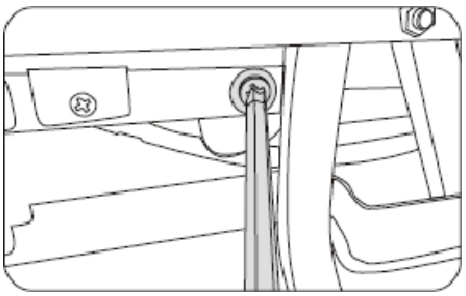	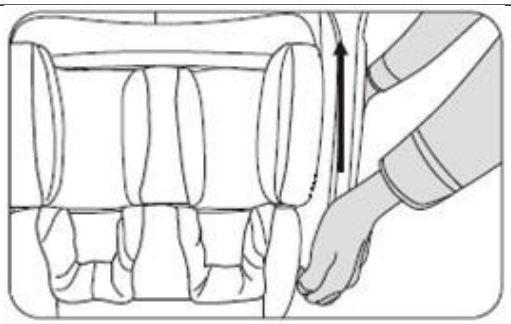
Фиг. 9	Фиг. 10

- Внимателно издърпайте задния край на подлакътника напред, за да издърпате капака.
- Разглобете съединението на въздушната тръба в горния подлакътник (Фиг. 12), след което извадете напълно подлакътника.

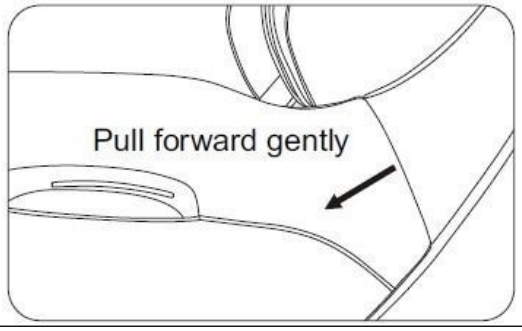

Фиг. 11

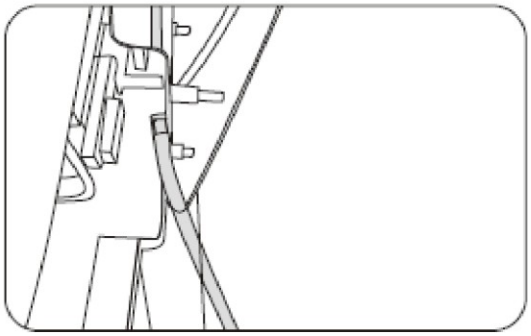

Фиг. 12

2. Монтиране на подложката за рамена

- Свържете въздушната тръба на задния край на подлакътника към въздушната тръба в горната част на рамото (фиг. 1).
- Плъзнете въздушната тръба и захранващия кабел в стоманената рамка (уверете се, че тръбата не е блокирана). (Фиг.2)

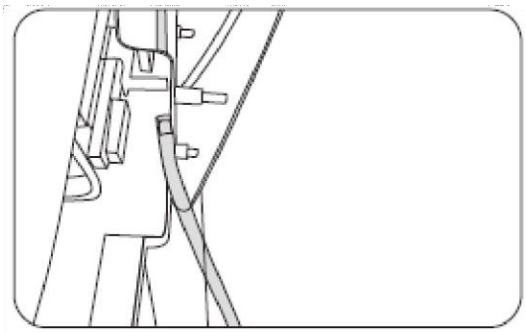

Фиг.1

Фиг. 2

- Закачете задния край на подлакътника към стоманената рамка (горната позиция). (Фиг.3).
- Поставете задния край на подлакътника в горния капак на ръката (фиг.4).

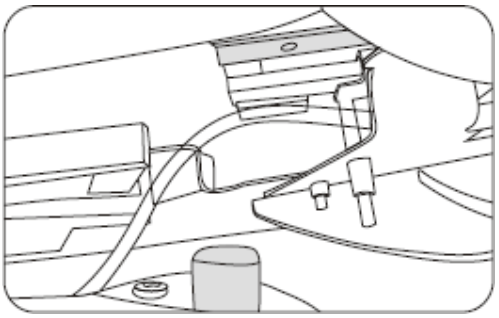

Фиг.3

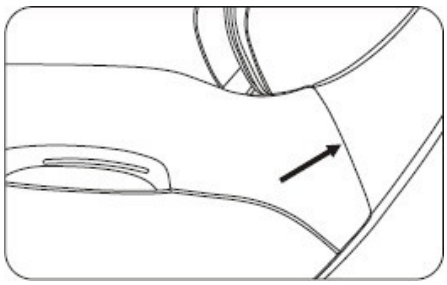

Фиг. 4

- Закачете предния край на подлакътника към стоманената рамка и фиксирайте катарамата (фиг.5).
- Внимателно натиснете подлакътника надолу и се уверете, че куката е добре заключена (фиг.6).

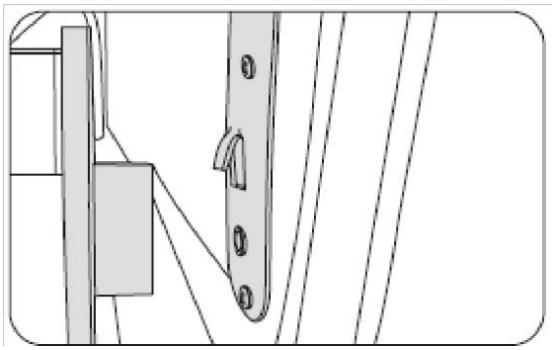	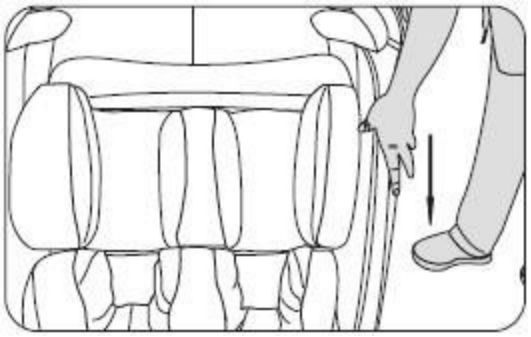
Фиг. 5	Фиг. 6

- Поставете пластмасовия блок между подлакътника и куката за подложка за прасците и затегнете винтовете (фиг. 7).
- Затегнете винтовете на задния край на подлакътника (фиг.8).

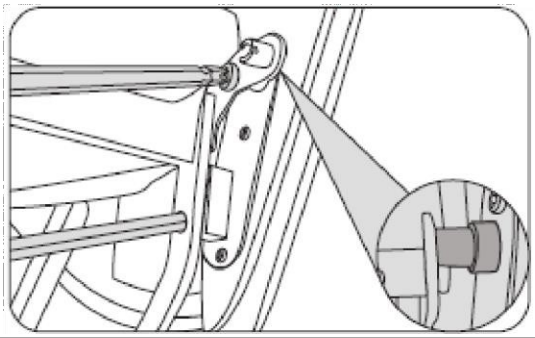	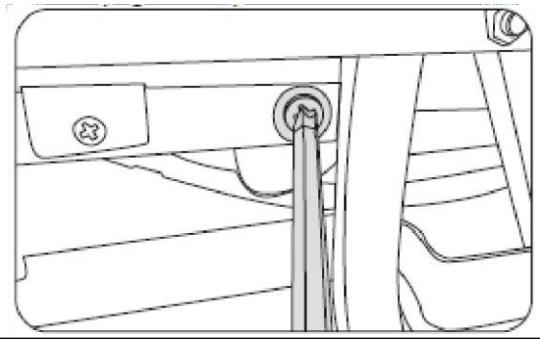
Фиг. 7	Фиг. 8

- Свържете въздушната тръба със захранващите кабели (забележете: размерът на кабелите е маркиран). (Фиг. 9)
- Издърпайте въздушната тръба на подложката за прасци и захранващия кабел през отвора на предното табло и след това затегнете винтовете (фиг.10).

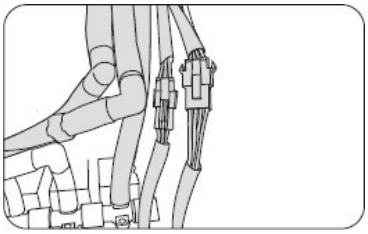	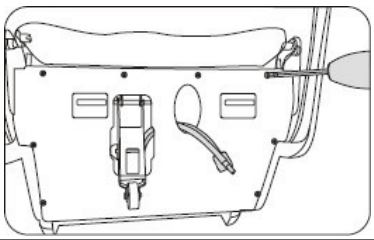
Фиг.9	Фиг. 10

- Затворете ципа на възглавницата на облегалката (фиг.11).
- Включете топлинния кабел в облегалката и внимателно поставете задната възглавница на облегалката (Фиг.12).

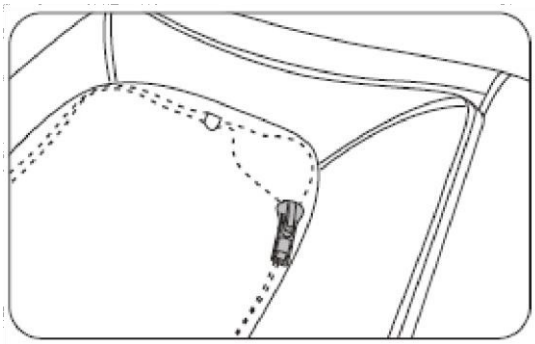	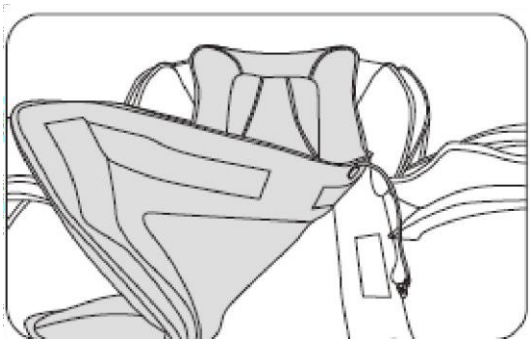
Fig. 11	Fig. 12

- Поставете капака за подложката за прасци в слота му (забележете: уверете се, че капакът е здраво закрепен). (Фиг.13).

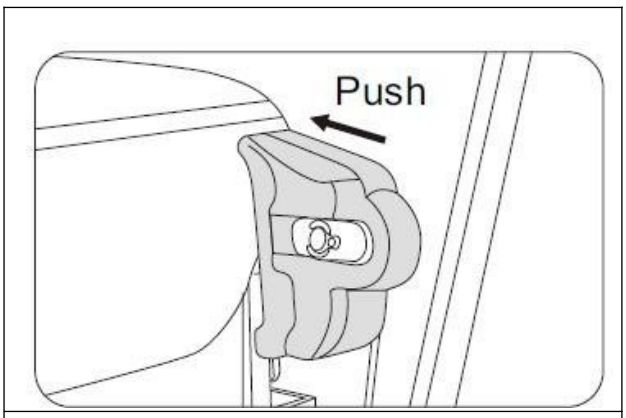

Fig. 13

3. Реинсталиране

- Първо инсталирайте въртящия се вал върху оста. Валът трябва да бъде подравнен с щифтовете. След като подложката за прасци е свързана с оста, поставете щифтовете (фиг. 1,2).

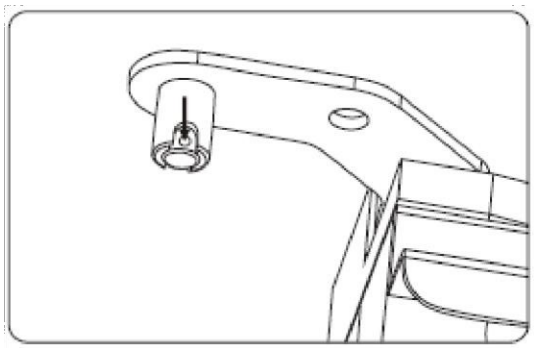

Фиг. 1

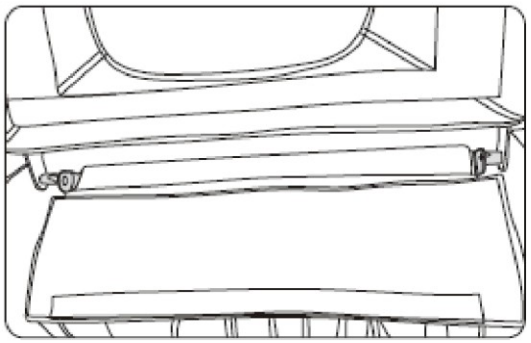

Фиг. 2

- Поставете щифтовете, както е показано на снимките (Фиг. 3,4).

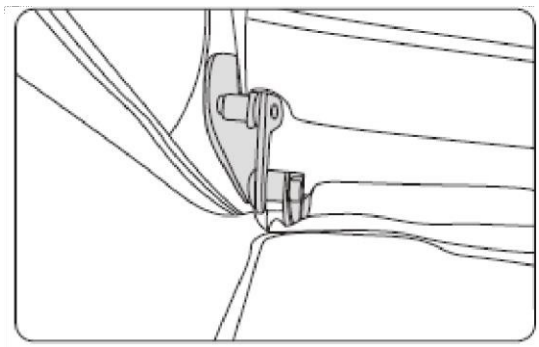

Фиг. 3

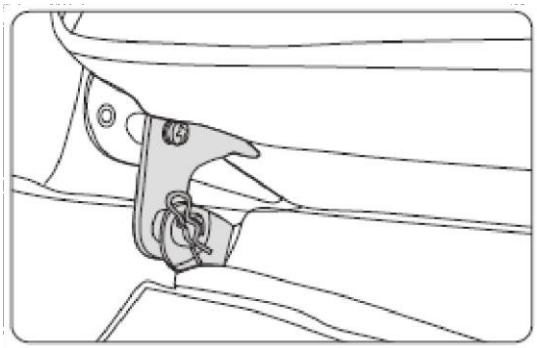

Фиг. 4

ЗАБЕЛЕЖКА:

- Ако столът е регулиран в хоризонтално положение, не се отпускайте с пълната си тежест, поради съображения за безопасност (фиг. 1).
- Уверете се, че масажните глави не са в възглавницата на седалката, в противен случай ще ви е неудобно, докато сте седнали (фиг.2).

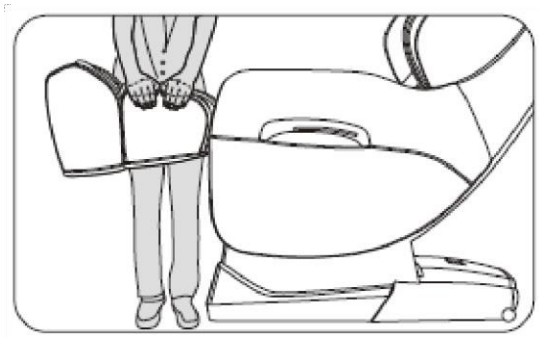	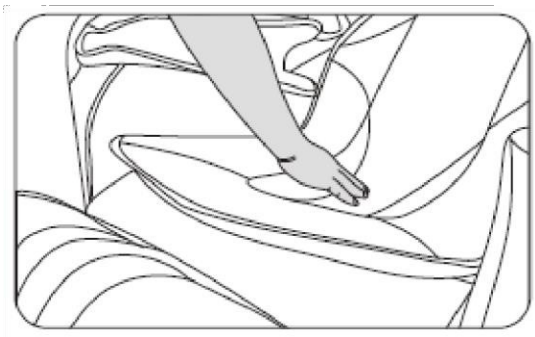
Фиг. 1	Фиг. 2

4. Демонтиране на възглавницата и подложката за гръб

Възглавниците могат да намалят интензивността на масажа в областта на раменете и шията. Използвайте подплънката според вашите нужди (препоръчва се възглавница за глава). Възглавницата на облегалката е свързана с облегалката с цип (1), а възглавницата на главата и подложката на облегалката са свързани с велкро закопчалка.

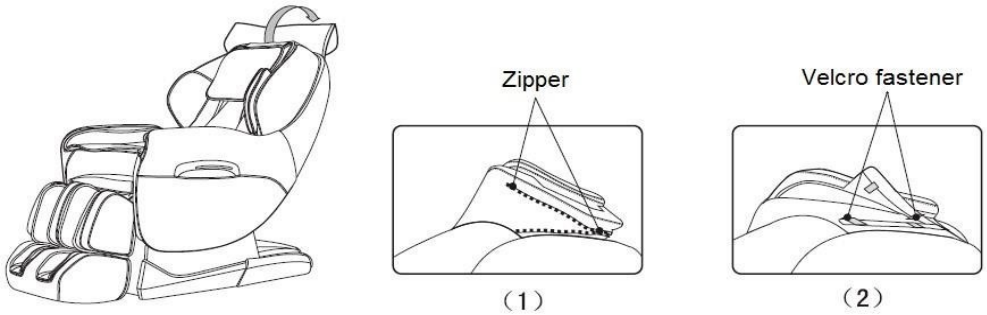

5. Защита на пода

Поставете килим или друга защитна подложка под стола, особено ако сте с дървен под.

Внимание: Не използвайте колелата, за да премествате стола по дървени подове, по неравна основа или в тесни пространства. Столът трябва да се повдига поне от двама души. Когато повдигате стола, хванете рамката и облегалката (не се опитвайте да повдигате стола от подлакътниците).

6. Преместване на креслото

Уверете се, че няма кабели по пода. Наклонете облегалката назад, така че столът да опира в транспортните колела. След това внимателно избутайте стола напред.

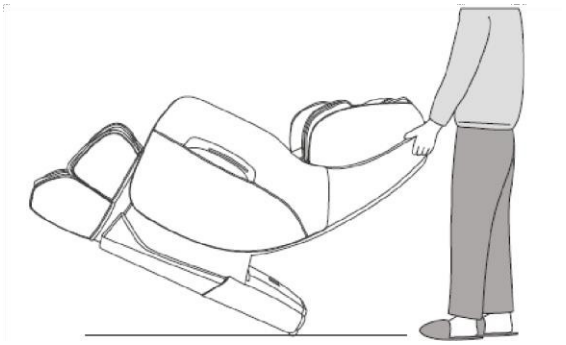

Забележка: Не забравяйте първо да изключите захранващия превключвател и да изключите кабела на захранването и контролния панел.

СПЕЦИФИКАЦИЯ

МОДЕЛ:A38

ИМЕ: Massage Chair

Мрежово напрежение:

- 110-120V-60Hz
- 220-240V-50Hz/60Hz

Вход. мощност: 150 W максимум

време за масаж**:** 20 min

Клас на безопасност: Class I

Материал:PVC, PA, стомана, електрически и електронни части

СРОКОВЕ И УСЛОВИЯ НА ГАРАНЦИЯ, ГАРАНЦИОННИ ИСКАНИЯ

Общи условия на гаранция и дефиниция на условията

Всички Гаранционни условия, посочени по-долу, определят Гаранционното покритие и Процедурата за предявяване на гаранция. Условията за гаранция и гаранционни искове се уреждат от Закон № 40/1964 Coll. Граждански кодекс, Закон № 513/1991 Сб., Търговски кодекс и Закон № 634/1992 Coll., Закон за защита на потребителите, изменен, също в случаите, които не са посочени в тези Гаранционни правила.
Продавачът е SEVEN SPORT s.r.o. със седалище в ул. Боривойова 35/878, Прага 13000, фирмен регистрационен номер: 26847264, регистриран в Търговския регистър при Районен съд в Прага, раздел B, вх. № 116888.

Съгласно действащите законови разпоредби зависи дали Купувачът е Краен клиент или не.

„Купувачът, който е Краен клиент“ или просто „Краен клиент“ е юридическото лице, което не сключва и не изпълнява Договора с цел да ръководи или насърчава собствената си търговска или бизнес дейност.
„Купувачът, който не е Краен клиент“ е Бизнесмен, който купува Стоки или използва услуги с цел използване на Стоките или услугите за собствената си бизнес дейност. Купувачът спазва Общия договор за покупко-продажба и условията на бизнес до степента, посочена в Търговския кодекс.

Тези условия за гаранция и гаранционни претенции са неразделна част от всяко споразумение за покупка, сключено между Продавача и Купувача. Всички гаранционни условия са валидни и задължителни, освен ако не е посочено друго в договора за покупка, в изменението на този договор или в друго писмено споразумение.

Гаранционни условия

Гаранционен срок

Продавачът предоставя на Купувача 24-месечна гаранция за качество на стоките, освен ако не е посочено друго в гаранционния сертификат, фактура или други документи, свързани със стоките.

Чрез гаранцията за качество на стоките Продавачът гарантира, че доставените Стоки за определен период от време ще бъдат подходящи за редовна употреба.
Гаранцията не покрива дефекти, произтичащи от (ако е приложимо):

- Грешка на потребителя, т.е. повреда на продукта, причинена от неквалифицирани ремонтни работи, неправилно сглобяване, недостатъчно поставяне на столчето на седалката в рамката, недостатъчно затягане на педалите и ръкохватките.
- Неправилна поддръжка
- Механични повреди
- Редовна употреба (например износване на гумени и пластмасови части, движещи се механизми, фуги и т.н.)
- Неизбежно събитие, природно бедствие

• Корекции, направени от неквалифицирано лице
• Неправилна поддръжка, неправилно поставяне, повреди, причинени от ниска или висока температура, вода, неподходящо налягане, удари, умишлени промени в дизайна или конструкцията и т.н.

Процедура за гаранционно предявяване
Купувачът е длъжен да провери доставените от Продавача Стоки веднага след като поеме отговорността за Стоките и щетите й, т.е. веднага след нейната доставка. Купувачът трябва да провери Стоките, така че да открие всички дефекти, които могат да бъдат открити от такава проверка.

Когато прави гаранционен иск, Купувачът е длъжен, при поискване от Продавача, да докаже покупката и валидността на рекламацията с фактура или фактура за доставка, която включва серийния номер на продукта или евентуално от документите без серийния номер. Ако Купувачът не докаже валидността на гаранционния иск с тези документи, Продавачът има право да отхвърли гаранционния иск.

Ако Купувачът уведоми за дефект, който не е обхванат от Гаранцията (напр. В случай, че Гаранционните условия не са изпълнени или в случай на докладване на дефекта по грешка и т.н.), Продавачът има право да поиска компенсация за всички разходи, произтичащи от ремонта. Разходите се изчисляват според валидната ценова листа на услугите и транспортните разходи.

Ако Продавачът установи (чрез тестване), че продуктът не е повреден, гаранционният иск не се приема.
Продавачът си запазва правото да поиска компенсация за разходи, произтичащи от фалшивия гаранционен иск.

В случай че Купувачът направи рекламация за Стоките, която е законово покрита от Гаранцията, предоставена от Продавача, Продавачът поправя докладваните дефекти чрез ремонт или чрез размяна на повредена част или продукт за нова. Въз основа на съгласието на Купувача, Продавачът има право да замени дефектните Стоки за напълно съвместими Стоки със същите или по-добри технически характеристики. Продавачът има право да избере формата на процедурите за гаранционни претенции, описани в този параграф.

Продавачът урежда гаранционния иск в рамките на 30 дни след доставката на дефектните Стоки, освен ако не е уговорен по-дълъг период. Денят, в който ремонтираната или разменена Стока бъде предадена на Купувача, се счита за деня на уреждане на гаранционния иск. Когато Продавачът не е в състояние да уреди гаранционния иск в уговорения срок поради специфичния характер на дефекта на Стоката, той и Купувачът сключват споразумение за алтернативно решение. В случай че такова споразумение не бъде направено, Продавачът е длъжен да предостави на Купувача финансова компенсация под формата на възстановяване.

SEVEN SPORT s.r.o.

Registered Office:	Borivojova 35/878, 130 00 Praha 3, Czech Republic
Headquarters:	Delnicka 957, 749 01 Vitkov, Czech Republic
Warranty & Service Centre:	Cermenska 486, 749 01 Vitkov, Czech Republic
CRN:	26847264
VAT ID:	CZ26847264
Phone:	+420 556 300 970
E-mail:	eshop@insportline.cz reklamace@insportline.cz servis@insportline.cz
Web:	www.insportline.cz

SK

INSPORTLINE s.r.o.

Headquarters, Warranty & Service centre: Elektricna 6471, 911 01 Trencin, Slovakia
CRN: 36311723

VAT ID: SK2020177082
Phone: +421(0)326 526 701
E-mail: objednavky@insportline.sk
reklamacie@insportline.sk
servis@insportline.sk
Web: www.insportline.sk

Date of Sale: Stamp and Signature of Seller: